橋梁用埋設型ジョイント

ラバトップジョイント®250MJ

NETIS登録番号:CG−210015−A

- ●轍掘れ対策
- ●二重の漏水対策
- ●快適な走行性
- ●騒音の無発生

柔軟な舗装体で構成される埋設ジョイントは、上部交通による流動・わだち掘れが発生しやすくなっています。流動・わだちが発生することで、走行性、止水性が損なわれ、橋そのものの耐久性に影響を及ぼします。ラバトップジョイント埋設型250MJはジョイント幅を従来より狭め、走行性、止水性を大幅に向上させました。

新発想の伸縮構造により最小ジョイント幅で20㎜の伸縮量を確保

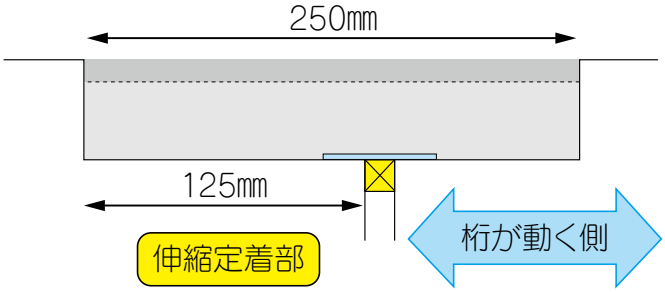

AOI Chemical Inc.

特　長

従来よりも施工幅を縮小！

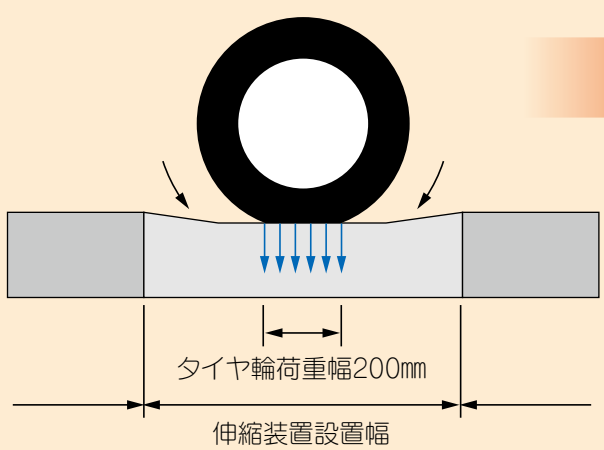

タイヤの接する面が大きく、車両の輪荷重を受ける時間が長くなる。

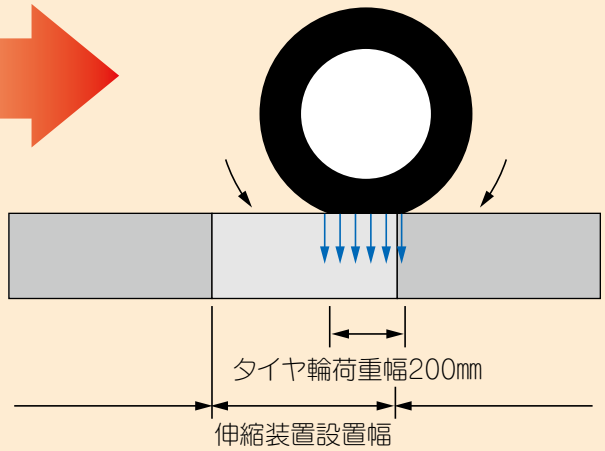

タイヤの接する面を小さくすることで、車両の輪荷重を受ける時間を短くすることが出来る。

- ●タイヤ設置面積が減少し、わだち割れリスクが低減します。
- ●止水性が向上します。
- ●従来のジョイントと比較し、トータルコストが下がります。
- ●段差が生じにくく、走行性は良好です。
- ●構造がシンプルで、材料ボリュームも少なく短時間で冷却される為、トータル施工時間が短縮されます。

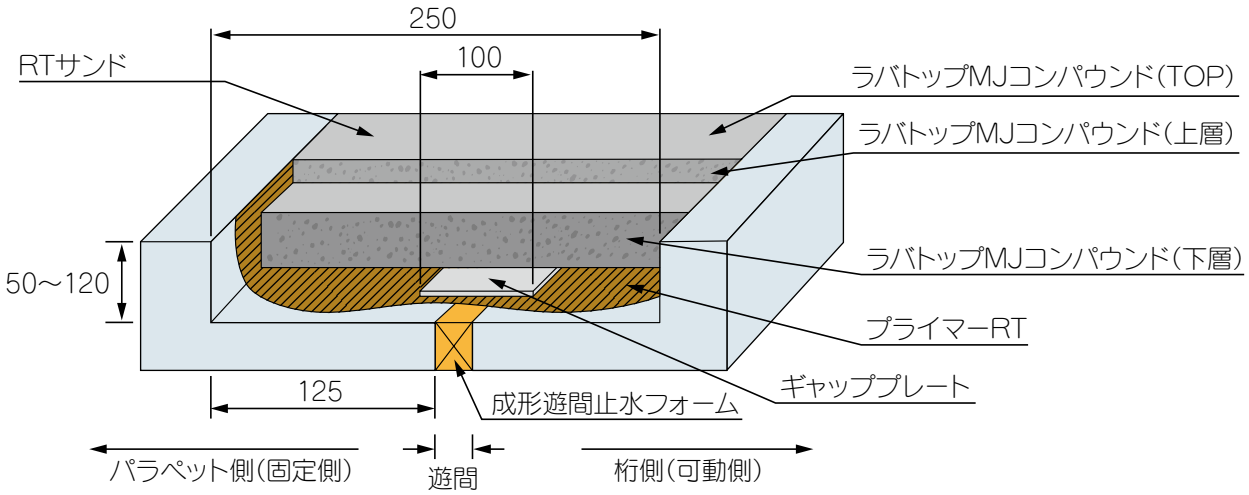

※両側稼働の場合は、遊間は中央部となります。

選定基準

施工幅(㎜)	設計伸縮量(㎜)	対象橋梁	適用最大床版遊間(㎜)	道路勾配(%)	曲線半径(m)	舗装厚(㎜)
250	20以下	PC橋 RC橋	50以下	6以下	300	50～120

※夏季(気温35度以上)期間の施工は、避けて計画下さい。

性　能

本体と遊間、2重の止水対策で漏水を防止!!

伸縮性能試験

埋設ジョイントの実物大供試体試験（NEXCO試験方法）準拠（試験温度15℃）

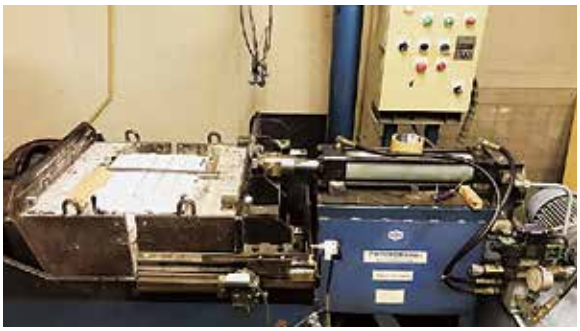

伸縮試験機（6000回試験状況）

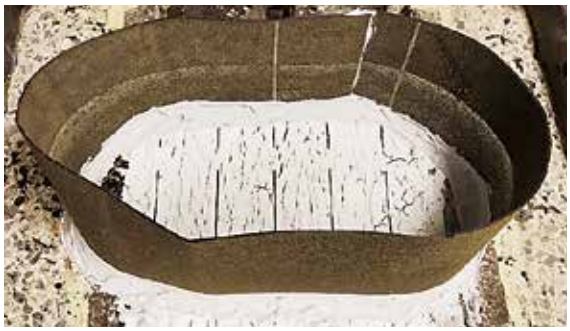

水張り試験状況

本体にプラス!!

専用の高弾性の成形遊間止水フォームにて、遊間部もしっかり止水。

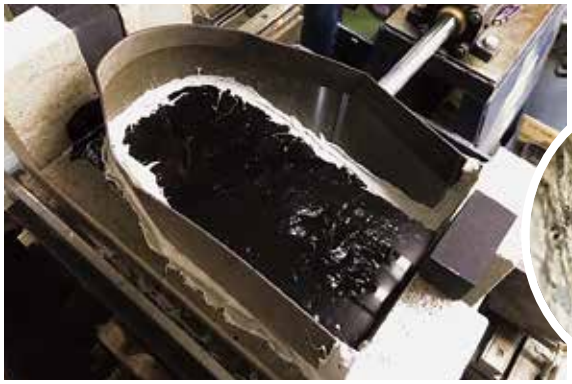

6000回伸縮試験後漏水なし

漏水なし

その他性能試験

マーシャル安定度試験

ホイールトラッキング試験

ラベリング試験・滑り抵抗性試験

試験結果まとめ

番号	試験項目	試験名	規　格	規格値	試験値
①	伸縮試験	―	NEXCO準拠	±4㎜ 6000回	ひび割れ無し(合格)
②	止水性能試験	―	NEXCO準拠	6000回後24時間	漏水無し(合格)
③	耐流動性試験	ホイールトラッキング試験	NEXCO準拠	800回/㎜ ※ 3000回/㎜	3500回/㎜(合格)
④	滑り抵抗試験	―	NEXCO準拠	60BPN以上	70BPN以上(合格)
⑤	耐摩耗性試験	ラベリング試験	NEXCO準拠	1.9㎤以下	0.54㎤(合格)
⑥	安定度試験	マーシャル安定度試験	―	―	安定度 5.24kN　フロー値 36/100㎝

※(800)軽中交通　5000台／日／一方向未満
　(3000) 重交通　5000台／日／一方向以上

施工手順

カッター工、はつり工
旧ジョイントの撤去

↓

プライマーRT塗布
成形遊間止水フォーム挿入

↓

底盤・側面ラバトップMJシール塗布
ギャッププレート設置

↓

ラバトップMJコンパウンド混合
↓
ラバトップMJコンパウンド敷設
↓
ラバトップMJシール塗布
※厚みにより繰り返し

↓

表層用ラバトップMJコンパウンド
混合・敷設

↓

転圧（1tローラー）

↓

ラバトップMJシール塗布
RTサンド散布

↓

転圧（1tローラー）

↓

交　通　解　放

施工機械

コンパウンド加熱混合車（ラバ王）

コンパウンドミキサー

溶解釜

アオイ化学工業株式会社

本社／〒731-0141 広島市安佐南区相田1丁目1番26号　TEL(082)877-1341(代)
http://www.aoi-chemical.co.jp　FAX(082)879-7260

東北支店／TEL(022)384-3171(代)
FAX(022)382-1260
関東支店／TEL(03)3993-9311(代)
FAX(03)3993-9315
北陸支店／TEL(025)280-0131(代)
FAX(025)281-8338
中部支店／TEL(052)332-5611(代)
FAX(052)332-5615
近畿支店／TEL(06)6631-2060(代)
FAX(06)6631-2170
中四国支店／TEL(082)877-7171(代)
FAX(082)877-5280
九州支店／TEL(092)623-5556(代)
FAX(092)623-5559

広島工場／TEL(0826)46-3511(代)
FAX(0826)46-2843
埼玉工場／TEL(048)584-2511(代)
FAX(048)584-2510
北京支社／TEL +86(10)-65584184
アオイテクノサービス(株)／TEL(082)877-0017(代)
アオイコーポレーション(株)／TEL(082)877-7336(代)
アオイドリーム(株)／TEL(082)831-1345(代)
シンガポール／AOI KAGAKU(SINGAPORE) PTE.LTD.

<ご注意> 都合により予告なく本資料の内容を変更する事があります。 ※製品のお問い合わせは各支店・営業所までご連絡下さい。

ラバトップジョイント250MJ　カタログ管理番号RTJ-03-HO-03　25/03　2,500（TS）